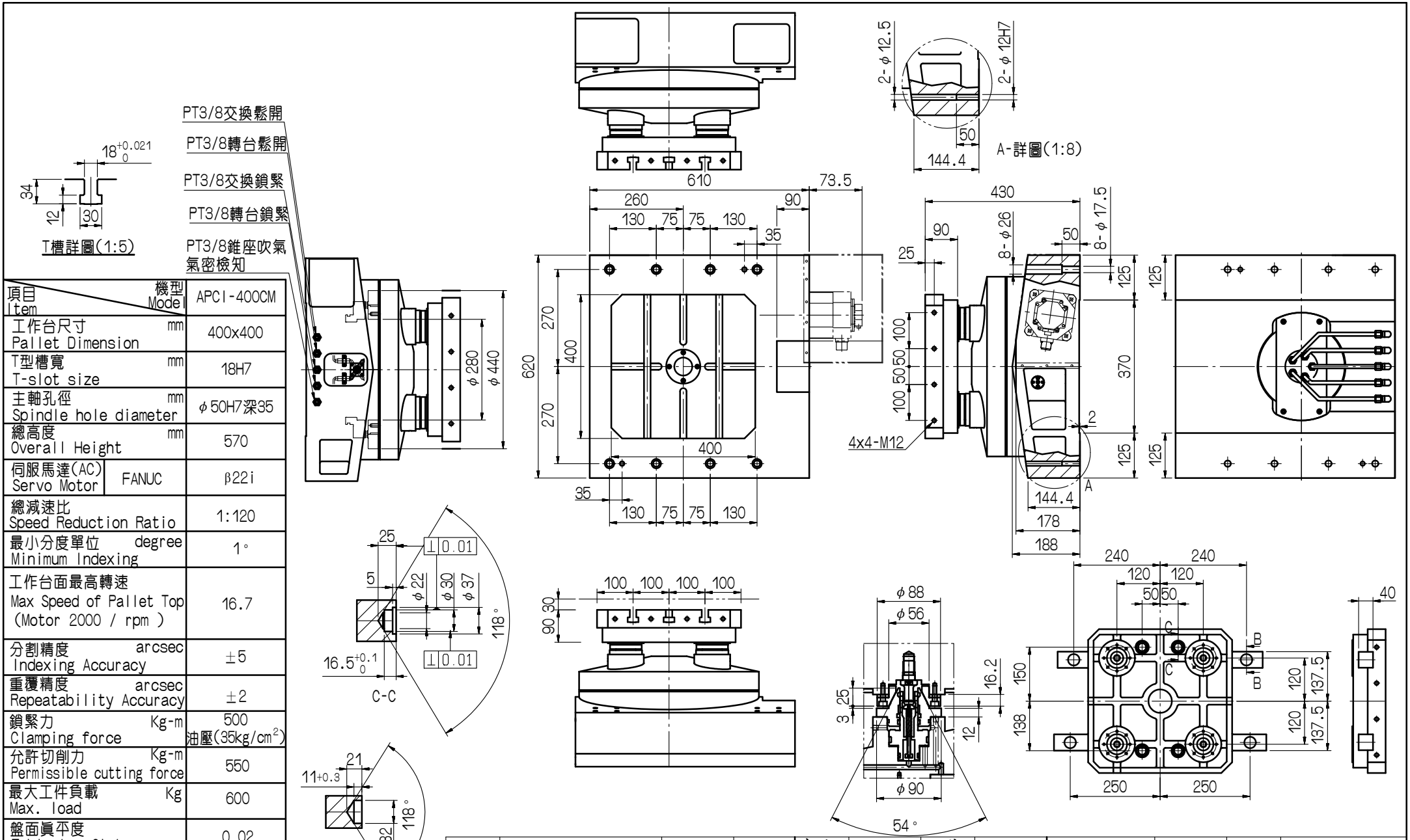

項目 Item / 機型 Model		APCI-400CM
工作台尺寸 mm Pallet Dimension		400x400
T型槽寬 mm T-slot size		18H7
主軸孔徑 mm Spindle hole diameter		φ50H7深35
總高度 mm Overall Height		570
伺服馬達(AC) Servo Motor	FANUC	β22i
總減速比 Speed Reduction Ratio		1:120
最小分度單位 degree Minimum Indexing		1°
工作台面最高轉速 Max Speed of Pallet Top (Motor 2000 / rpm)		16.7
分割精度 arcsec Indexing Accuracy		±5
重覆精度 arcsec Repeatability Accuracy		±2
鎖緊力 Kg-m Clamping force		500 油壓(35kg/cm²)
允許切削力 Kg-m Permissible cutting force		550
最大工件負載 Kg Max. load		600
盤面眞平度 Table top flatness		0.02
盤面與底座平行度 Parallelism of table top and frame bottom		0.02
盤面交換相互度 Table top exchange interaction		0.02

編號	更改內容	更改者	日期

GSA 旭陽國際精機股份有限公司
TEL:04-25377888 FAX:04-25368899

審核		日期	
繪圖	廖元佑	日期	20120606
單位	mm		
比例	1:10		

切削加工一般公差 (mm)

尺寸區分	容許差
0.5以上-6(含)以下	±0.05
6以上-30(含)以下	±0.1
30以上-120(含)以下	±0.15
120以上-315(含)以下	±0.2
315以上-1000(含)以下	±0.3
1000以上-2000(含)以下	±0.5

適用機型	件號	數量	備註
APCI-400CM			
圖名	外觀尺寸圖	材質	
品號	APCI400CM-01-011A3	張次	1-1