加工圖種類
無 區 分

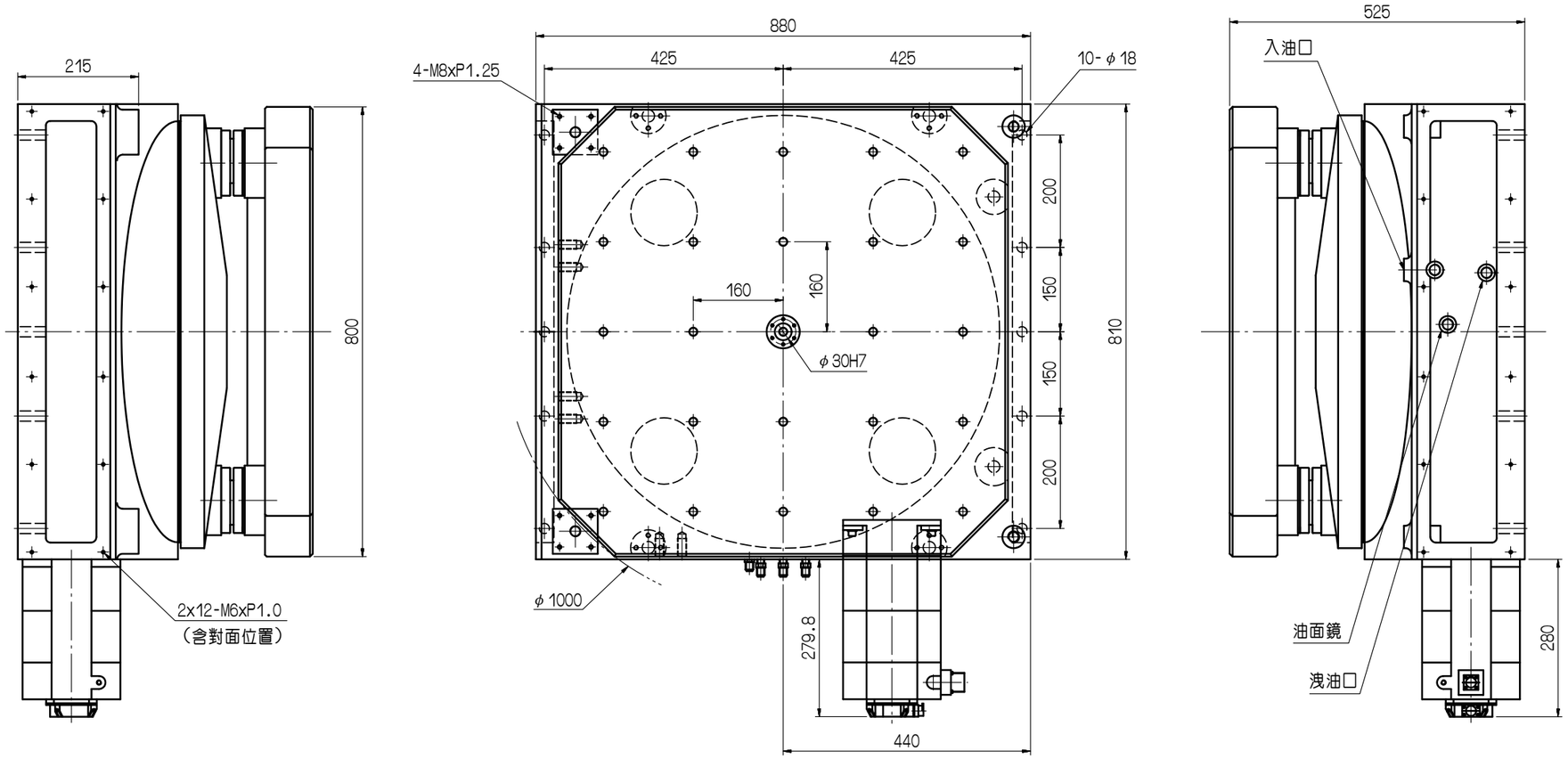

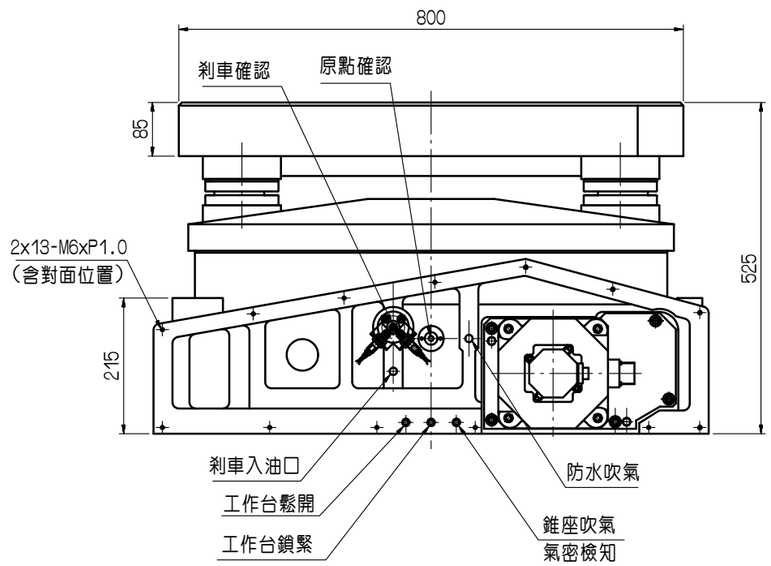

項目	機型	APCR-800
工作台尺寸 Pallet Dimension	mm	800x800
基準孔徑 Spindle Hole Diameter	mm	φ30 H7
總高度 Overall Height	mm	490
伺服馬達(AC) (選配) Servo Motor (Optional)	FANUC	α30i
	MELDAS	HA-300
		HF703S
	SIEMENS	1FK7105
總減速比 Speed Reduction Ratio		1:180
最小分度單位 Minimum Indexing	degree	0.001
工作台面最高轉速 Max Speed of Pallet Top (Motor 2000min⁻¹)		11.1
定位精度 Indexing Accuracy	arcsec	15
重覆精度 Repeatability Accuracy	arcsec	±3
煞車扭力 (35kg/cm²) Brake Torque	kg-m	830
容許切削力 Permissible Cutting Force	kg-m	780
容許載重 Max. Load	kg	1200
淨重 Approx.Net Weight W/O motor	kg	1500

編號	更改內容	更改者	日期

審核 | 日期
繪圖 楊清維 | 日期 090624 | APCR-800

切削加工一般公差 (mm)

尺寸區分	容許差
0.5以上-6(含)以下	±0.05
6以上-30(含)以下	±0.1
30以上-120(含)以下	±0.15
120以上-315(含)以下	±0.2
315以上-1000(含)以下	±0.3
1000以上-2000(含)以下	±0.5

適用機型	件號	數量	備註

GSA 旭陽國際精機股份有限公司
TEL:04-25377888 FAX:04-25368899

單位	mm	圖名	外觀尺寸圖	材質	
比例	1:7	品號	APCR800-01-011A2	張次	1-1