FANUC α12i
MITSUBISHI HF-203,HF-204
SIEMENS 1FK7083,1FK7100
STANDARD AND BACKSIDE OUTLINE
標準與背後兩用出線

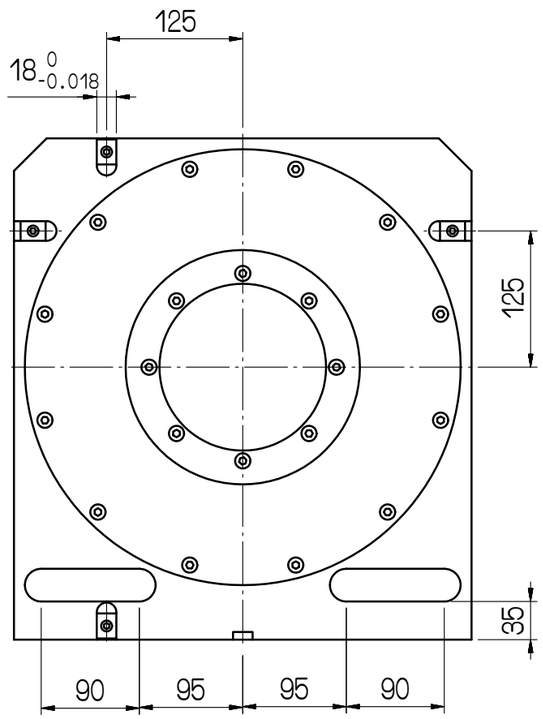

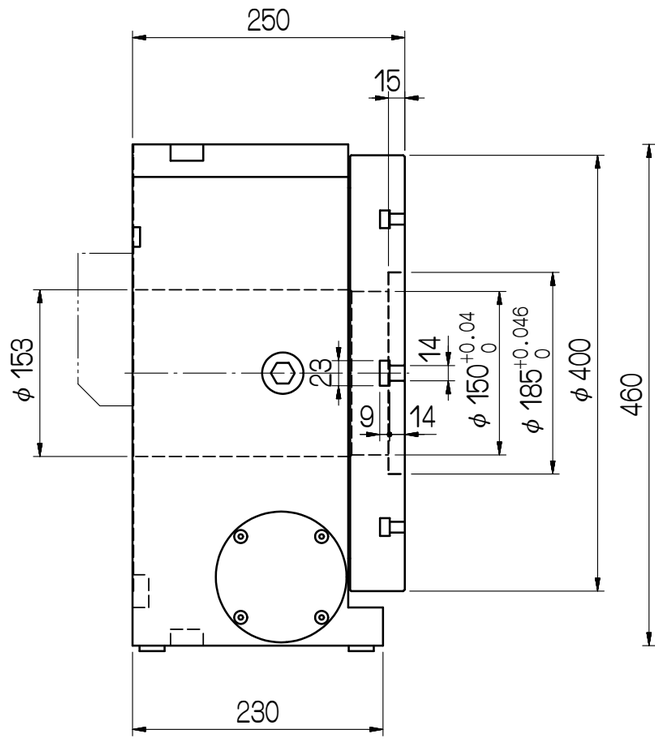

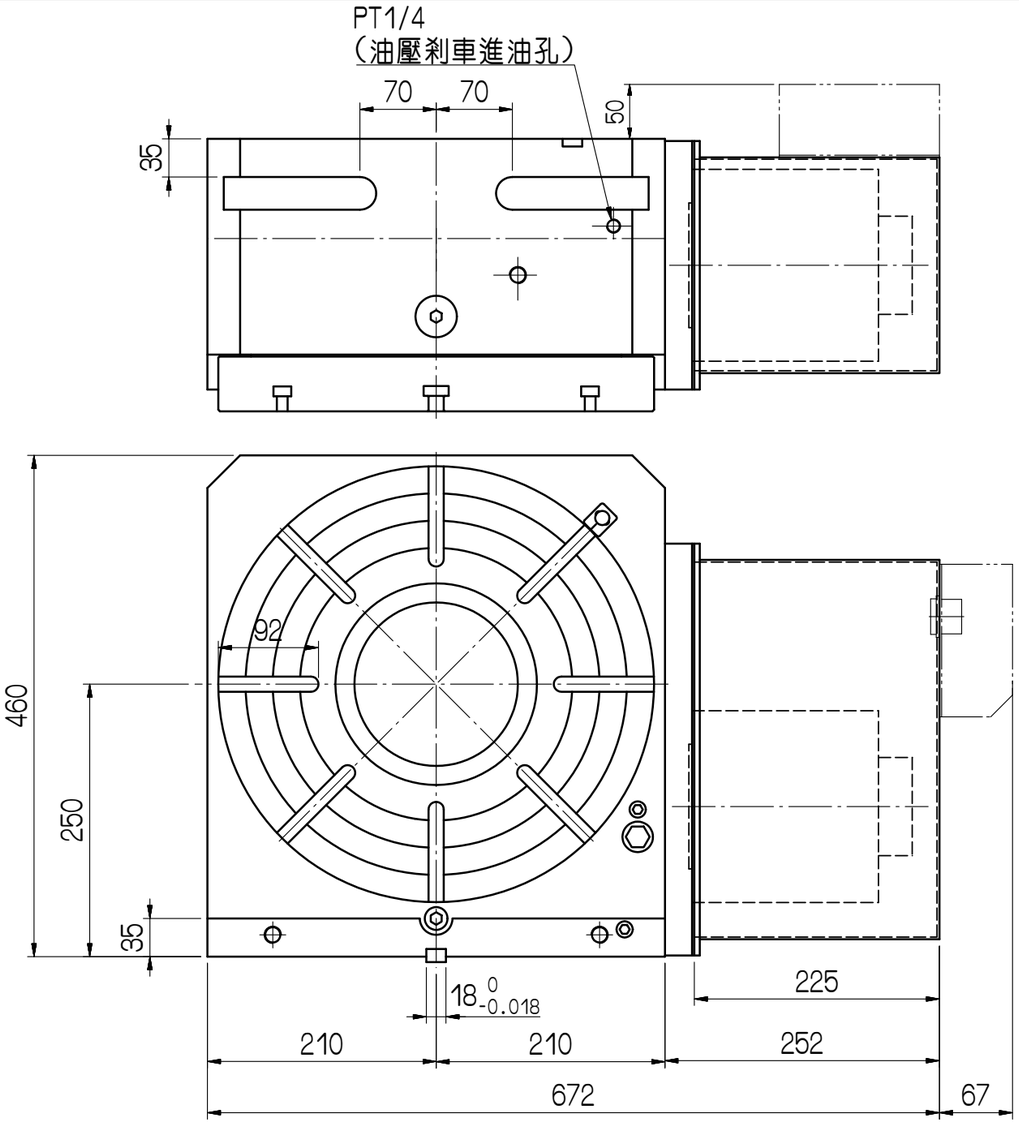

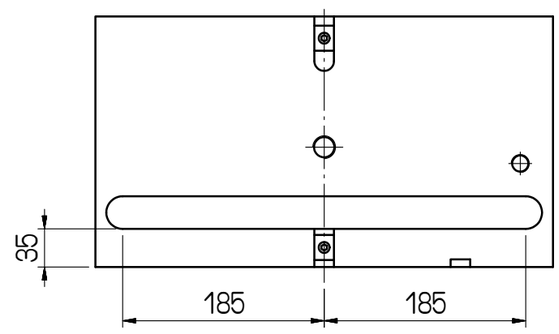

規格表		CNC-400R	
盤面直徑	(mm)	400	
垂直中心高	(mm)	250	
平置全高	(mm)	250	
垂直全高	(mm)	460	
貫穿孔徑	(mm)	150^{H7}	
盤面T型槽寬	(mm)	14^{H7}	
底面導槽寬	(mm)	18^{h7}	
伺服馬達	規格/型號	齒數比	每分鐘最大轉速
FANUC	α 12i	1:90	22.2(馬達2000R.P.M)
最小分割單位	(度)	0.001	
分割精度	(sec.)	15"	
重覆精度	(sec.)	4"	
剎車扭力	(kg.m)	92(空壓5kg/cm²)	184(油壓20kg/cm²)
水平放置負載	(kg)	500	
垂直放置負載	(kg)	300	

編號	更改內容	更改者	日期

GSA+ 旭陽國際精機股份有限公司
TEL:04-25377888 FAX:04-25368899

審核		日期	
繪圖	劉進源	日期	080926
單位	mm	比例	1:6

切削加工一般公差 (mm)	
尺寸區分	容許差
0.5以上~6(含)以下	±0.05
6以上~30(含)以下	±0.1
30以上~120(含)以下	±0.15
120以上~315(含)以下	±0.2
315以上~1000(含)以下	±0.3
1000以上~2000(含)以下	±0.5

適用機型	件號	數量	備註
CNC-400R			
圖名	外觀尺寸圖	材質	
品號	CNC400R-01-011A3	張次	1-1