規格表		CNC-170RB	
盤面直徑	(mm)	170	
垂直中心高	(mm)	135	
垂直全高	(mm)	300	
貫穿孔徑	(mm)	35^{H7}	
盤面T型槽寬	(mm)	12^{H7}	
底面導槽寬	(mm)	18^{h7}	
伺服馬達	規格/型號	齒數比	每分鐘最大轉速
FANUC	α4/4000i	90:1	22.2(馬達2000R.P.M)
最小分割單位	(度)	0.001	
分割精度	(sec.)	25"	
重覆精度	(sec.)	4"	
剎車扭力	(kg.m)	25(空壓5kg/cm²)	50(油壓20kg/cm²)
垂直放置負載	(kg)	75	

FANUC α4i,αC4i,α8/4000(HV)iS,β8i,β12i
FAGOR FXM32,FKM42.3
SIEMENS 1FK7060,1FK7063
HEIDENHAIN QSY-116C
SANYO P50B08075HXS70
三菱 HF-SP102
ANILAM MB11-16
STANDARD AND BACKSIDE OUTLINE
標準及背後出線

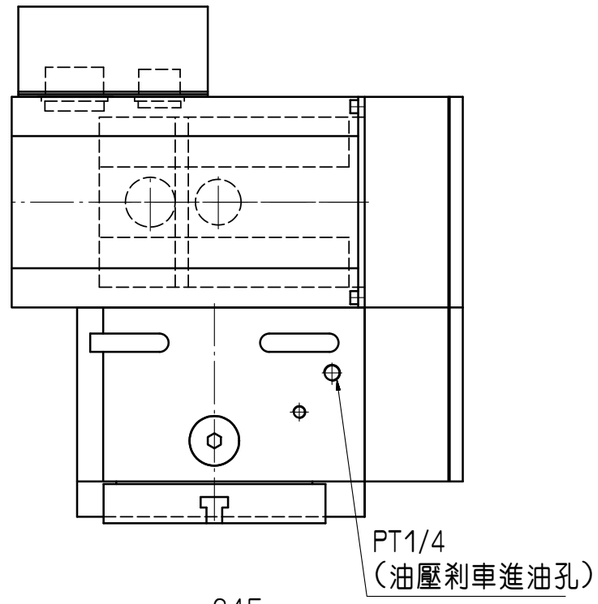

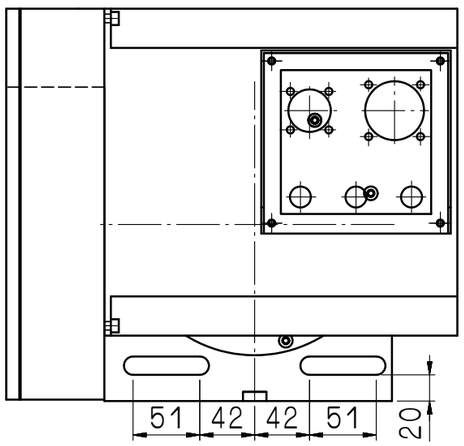

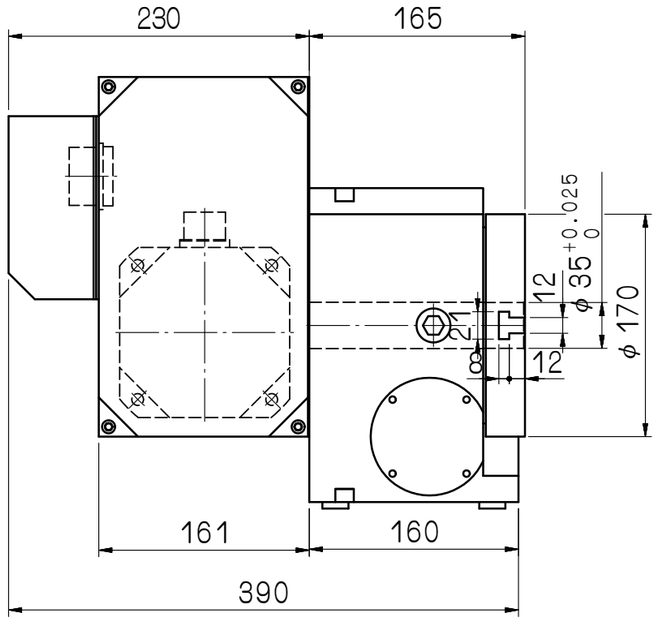

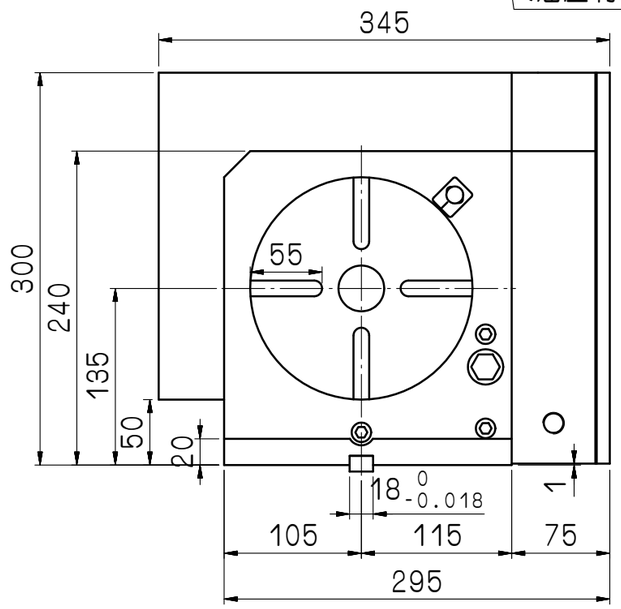

				審核		日期					
				繪圖	王芳	日期	100623	CNC-170RB			
編號	更改內容	更改者	日期	切削加工一般公差 (mm) 尺寸區分 / 容許差: 0.5以上~6(含)以下 ±0.05; 6以上~30(含)以下 ±0.1; 30以上~120(含)以下 ±0.15; 120以上~315(含)以下 ±0.2; 315以上~1000(含)以下 ±0.3; 1000以上~2000(含)以下 ±0.5				適用機型	件號	數量	備註
GSA+ 旭陽國際精機股份有限公司 TEL:04-25377888 FAX:04-25368899						單位	mm	圖名	外觀尺寸圖	材質	
						比例	1:5	圖號	CNC170RB-01-011A3	張次	1-1